BBC CELLPACK
Electrical Products

Mufa termokurczliwa przelotowa

do kabi i przewodów sygnalizacyjnych

Uniwersalne zastosowanie do łączenia kabli sterowniczych i sygnałowych. Ze złączką zaciskową rur termokurczliwych na przewodzie miedzianym.

Opis produktu

Oznaczenie artykułu	SMH 12/14 1.5-2.5
Numer przedmiotu	145489

Właściwości
Kompaktowe wymiary
Odporny na działanie chemikaliów
Odporny na berylowce
Stabilizacja przed promieniami UV
Wolny od substancji wpływających na pokrywanie lakierem
Wodoszczelny poprzecznie
Wysoka wartość izolacji elektrycznej
Wysoka wytrzymałość mechaniczna

Zastosowanie
Wnętrze
Napowietrzny
Zastosowanie w ziemi
Woda
Kanały kablowe
Kanały kablowe

Dane techniczne

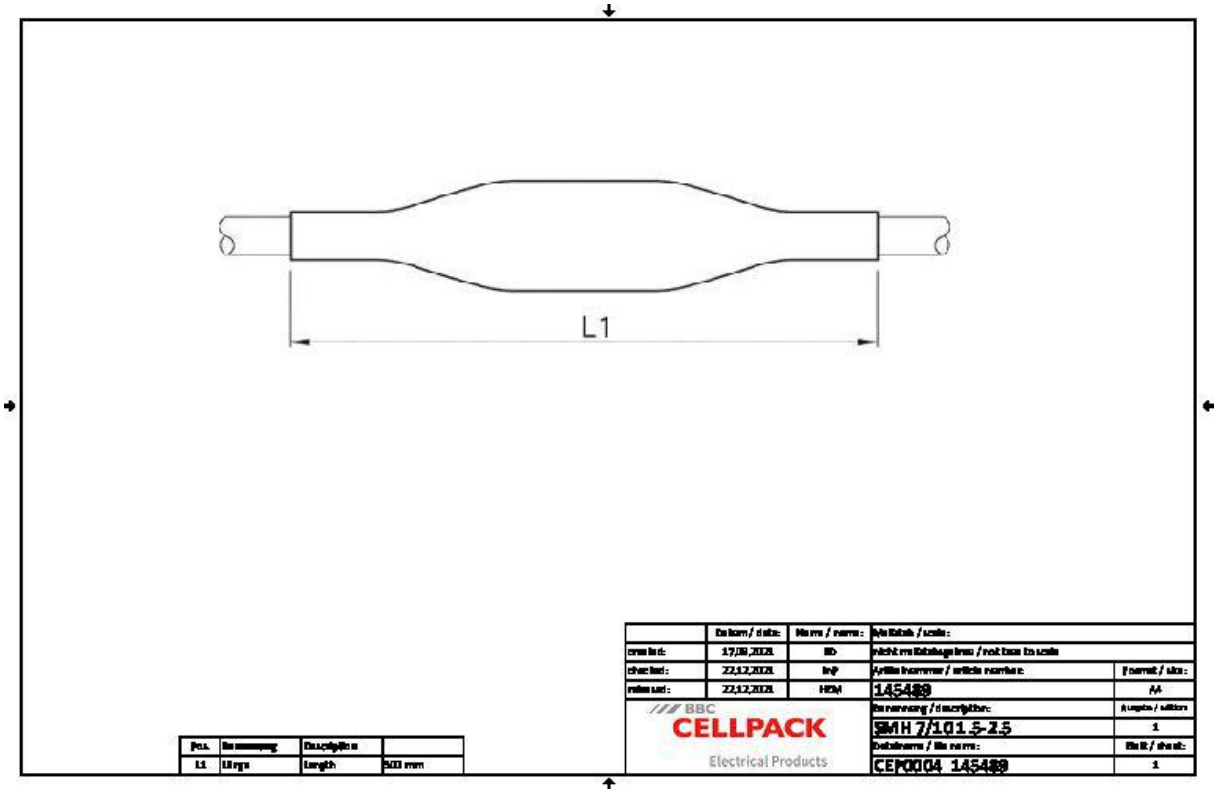

Oznaczenie artykułu	SMH 12/14 1.5-2.5
Numer przedmiotu	145489
Poziomy napięć	U0/U (Um) 0,6/1 (1,2) kV
Normy i certyfikaty	EN 50393
Długość L1	500 mm
Control and signal cable Number of conductors min	12 Sztuka
Control and signal cable Number of conductors max	14 Sztuka
Nominal cross section Control and signal cable per conductor min	1.5 mm²
Nominal cross section Control and signal cable per conductor max	2.5 mm²

Dane logistyczne

Oznaczenie artykułu	SMH 12/14 1.5-2.5
Numer przedmiotu	145489
Zakres dostawy	Osłona zewnętrzna
	Osłony wewnętrzne
	Złączka zaciskowa rur termokurczliwych
	ściereczka do czyszczenia
	Papier ścierny
	Instrukcja montażowa
Okres przydatności - dodatkowy opis	Nieograniczony czas przechowywania
Numer taryfy celnej	39173900
EAN/GTIN	4010311005348

Dane opakowania

Alternatywna jednostka opakowania	Torebka1	Skrzynka
Ilość podstawowa	1	10
Podstawowa jednostka opakowania	Sztuka	Sztuka
Długość (mm)	510	630
Szerokość (mm)	80	175
Wysokość (mm)	50	175
Waga netto (kg)	0.126	1.26
Waga brutto (kg)	0.126	1.56