BBC CELLPACK
Electrical Products

Krimpverbindingsmof

voor kunststofkabels zonder armering inclusief schroefverbinders

Universeel inzetbaar voor het verbinden van kunststof geïsoleerde kabels en leidingen met isolaties van PE, VPE en VPE (bijv. N(A)YY, NYM, TT). Met schroefverbinders (inclusief breekbout), geschikt voor aluminium en koperen aders.

Produktbeschrijving

Artikelbeschrijving	SMHSV4 240-400
Artikelnummer	349967

Eigenschappen
Compacte afmetingen
Groot leiding- en kabeldoorsnedebereik
Bestand tegen chemische invloeden
Bestand tegen aardalkali
Bestand tegen UV-stralen
Vrij van oplosmiddelen Eigenschappen
Halogeenvrij
Dwarswaterdicht
Zeer hoge elektrische isolatiewaarden
Grote mechanische sterkte

Toepassing
Binnen
Buiten
Aarde
Water
Installatiekanalen
Kabelgoten

Technische gegevens

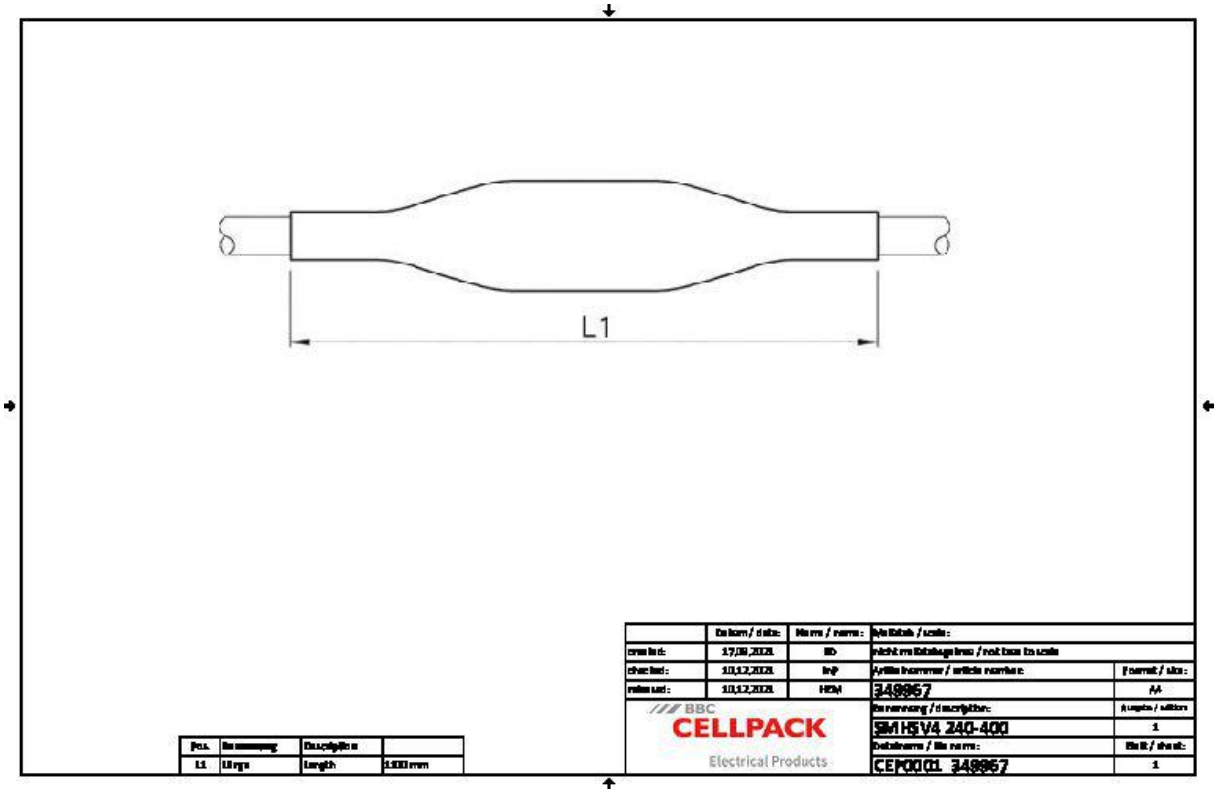

Artikelbeschrijving	SMHSV4 240-400
Artikelnummer	349967
Spanningsniveaus	U0/U (Um) 0,6/1 (1,2) kV
Testrapporten	EN 50393
Lengte L1	1100 mm
Nominal cross section Polymeric cable unarmoured per conductor 4x min	240 mm²
Nominal cross section Polymeric cable unarmoured per conductor 4x max	400 mm²

Logistieke gegevens

Artikelbeschrijving	SMHSV4 240-400
Artikelnummer	349967
Levering	Buitenmof
	Binnenmoffen
	Schroefverbinders met breekbout
	Reinigingsdoek
	Schuurlinnen
	Montagehandleiding
Duurzaamheid aanvullende teksten	Onbeperkt houdbaar
Land van oorsprong	Duitsland
Douanetariefnummer	39173900
EAN/GTIN	4010311169804

Verpakkingsgegevens

Alternatieve maateenheid	Zak1
Basishoeveelheid	1
Basis maateenheid	Stuk
Lengte (mm)	1144
Breedte (mm)	208
Hoogte (mm)	157
Netto gewicht (kg)	3.28
Bruto gewicht (kg)	3.28