BBC CELLPACK
Electrical Products

Krimpverbindingsmof

voor kunststofkabels zonder armering inclusief schroefverbinders

Universeel inzetbaar voor het verbinden van kunststof geïsoleerde kabels en leidingen met isolaties van PE, VPE en VPE (bijv. N(A)YY, NYM, TT). Met schroefverbinders (inclusief breekbout), geschikt voor aluminium en koperen aders.

Produktbeschrijving

Artikelbeschrijving	SMHSV4 50-150
Artikelnummer	262699

Eigenschappen
Compacte afmetingen
Groot leiding- en kabeldoorsnedebereik
Bestand tegen chemische invloeden
Bestand tegen aardalkali
Bestand tegen UV-stralen
Vrij van oplosmiddelen Eigenschappen
Halogeenvrij
Dwarswaterdicht
Zeer hoge elektrische isolatiewaarden
Grote mechanische sterkte

Toepassing
Binnen
Buiten
Aarde
Water
Installatiekanalen
Kabelgoten

Technische gegevens

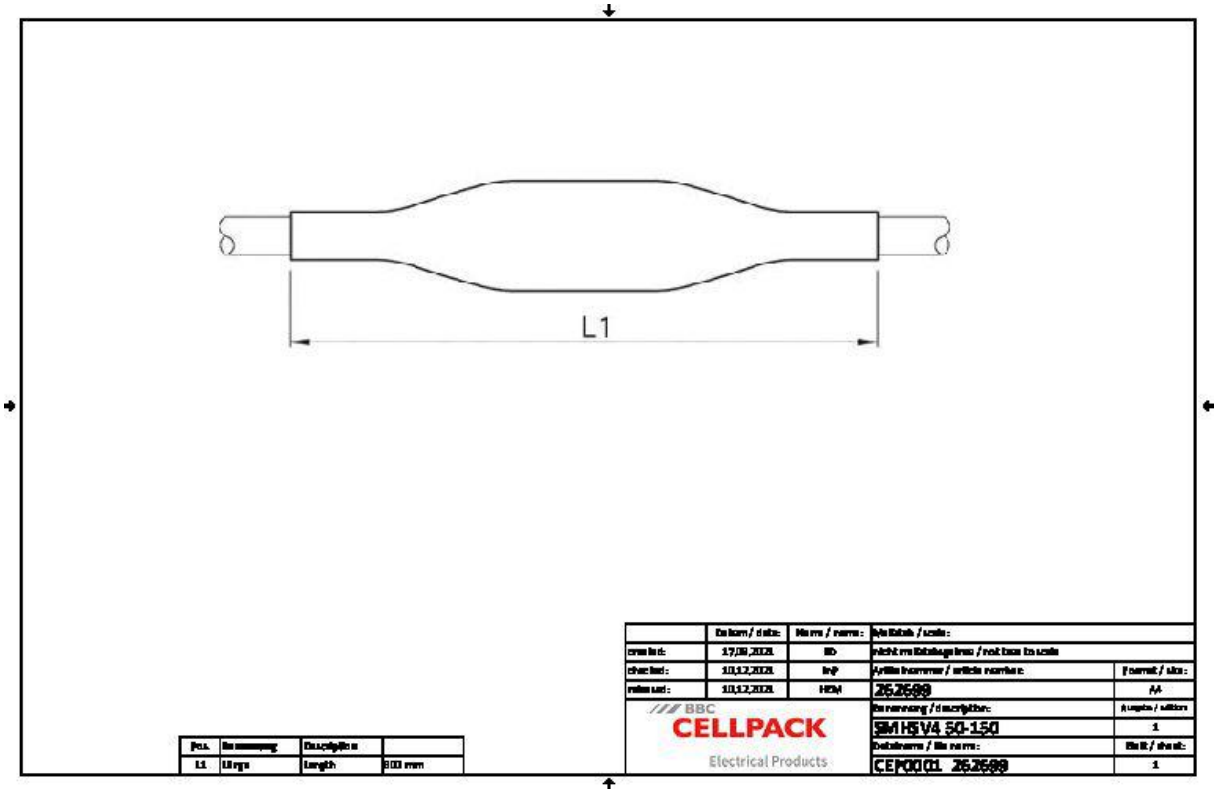

Artikelbeschrijving	SMHSV4 50-150
Artikelnummer	262699
Spanningsniveaus	U0/U (Um) 0,6/1 (1,2) kV
Testrapporten	EN 50393
Lengte L1	800 mm
Nominal cross section Polymeric cable unarmoured per conductor 4x min	50 mm²
Nominal cross section Polymeric cable unarmoured per conductor 4x max	150 mm²

Logistieke gegevens

Artikelbeschrijving	SMHSV4 50-150
Artikelnummer	262699
Levering	Buitenmof
	Binnenmoffen
	Schroefverbinders met breekbout
	Reinigingsdoek
	Schuurlinnen
	Montagehandleiding
Duurzaamheid aanvullende teksten	Onbeperkt houdbaar
Land van oorsprong	Duitsland
Douanetariefnummer	39173900
EAN/GTIN	4010311143088

Verpakkingsgegevens

Alternatieve maateenheid	Zak1	Pallet EW
Basishoeveelheid	1	60
Basis maateenheid	Stuk	Stuk
Lengte (mm)	993	1200
Breedte (mm)	173	800
Hoogte (mm)	110	1100
Netto gewicht (kg)	1.148	68.88
Bruto gewicht (kg)	1.148	87.08