SMHSV3-1...MS6

BBC CELLPACK
Electrical Products

Mufa przelotowa 3-żyłowa

z kabli 3-żyłowych na 1-żyłowe o izolacji wytłaczanej do 7,2 kV

Mufy przelotowe SMHSV3-1…MS6 nadają się do łączenia 3-żyłowych kabli o izolacji wytłaczanej (PVC, PE, VPE, EPR) bez zewnętrznej powłoki przewodzącej z trzema 1-żyłowymi kablami o izolacji wytłaczanej (PVC, PE, VPE, EPR). Umożliwiają łączenie kabli o różnych przekrojach i materiałach żył również przy różnej konstrukcji. Ze złączkami śrubowymi.

Opis produktu

Oznaczenie artykułu	SMHSV3-1 50-150 MS6
Numer przedmiotu	311594

Właściwości
Kompaktowe wymiary
Duży zakres przekrojów
Gotowy do natychmiastowego działania
Wysoka wytrzymałość mechaniczna
Szybki, prosty i bezpieczny montaż
Szeroki zakres zastosowań dzięki zintegrowanej złączce śrubowej

Zastosowanie
Wnętrze
Napowietrzny
Zastosowanie w ziemi
Woda
Kanały kablowe

Dane techniczne

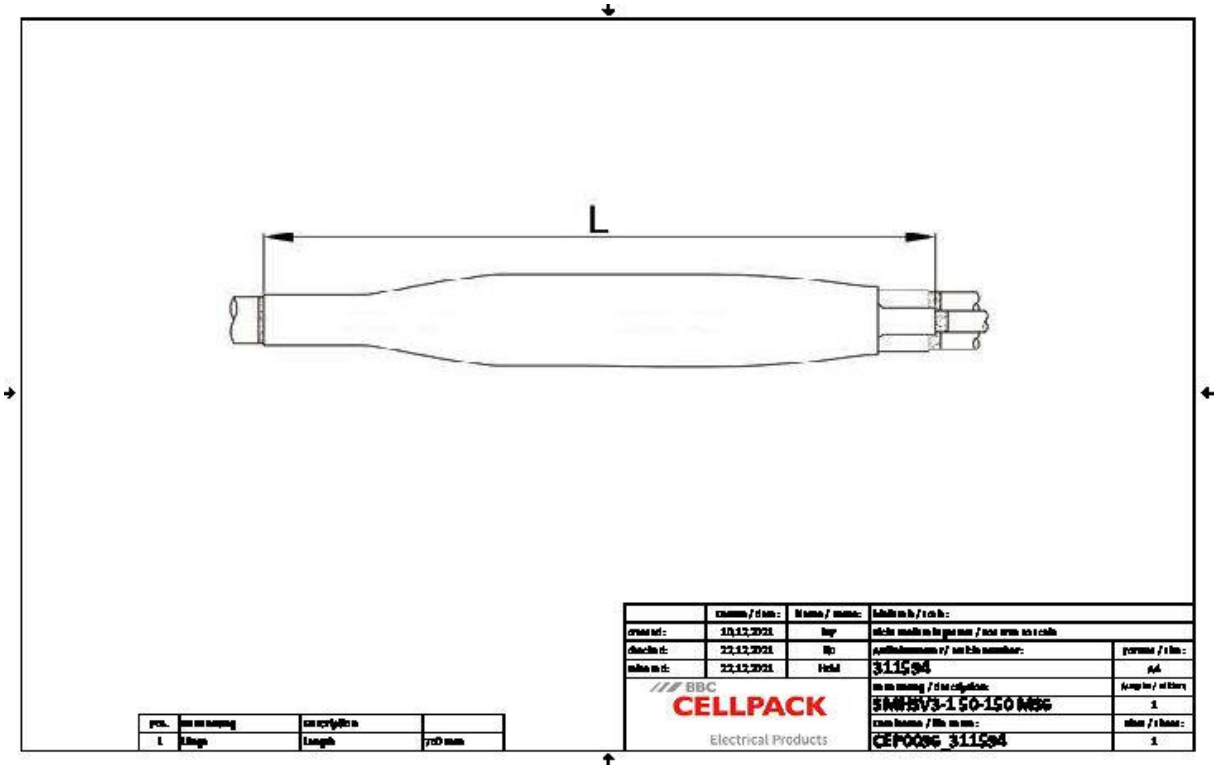

Oznaczenie artykułu	SMHSV3-1 50-150 MS6
Numer przedmiotu	311594
Poziomy napięć	U0/U (Um) 3,6/6 (7,2) kV - 3,8/6,6 (7,2) kV
Długość L	750 mm
Nominal cross section Polymeric cable unarmoured / armoured min	50 mm²
Nominal cross section Polymeric cable unarmoured / armoured max	150 mm²

Dane logistyczne

Oznaczenie artykułu	SMHSV3-1 50-150 MS6
Numer przedmiotu	311594
Zakres dostawy	Grubościenna termokurczliwa rura zewnętrzna z klejem termoplastycznym
	Wewnętrzna rura powłokowa
	Taśma miedziana pleciona
	Złączka śrubowa
	Osprzęt montażowy
	Instrukcja montażowa
Okres przydatności - dodatkowy opis	Nieograniczony czas przechowywania
Numer taryfy celnej	39173900
EAN/GTIN	4010311159355

Dane opakowania

Alternatywna jednostka opakowania	Karton	Paleta EW
Ilość podstawowa	1	25
Podstawowa jednostka opakowania	Sztuka	Sztuka
Długość (mm)	730	1200
Szerokość (mm)	231	800
Wysokość (mm)	188	1130
Waga netto (kg)	2.282	57.05
Waga brutto (kg)	2.282	75.25