BBC CELLPACK
Electrical Products

Krimpverbindingsmof

voor kunststofkabels zonder armering

Universeel inzetbaar voor het verbinden van kunststof geïsoleerde kabels en leidingen met Isolaties van PVC, PE en VPE (bijv. N(A)YY, NYM, TT). Geschikt voor persverbinders op aluminium en koperen kabels.

Produktbeschrijving

Artikelbeschrijving	SMH4 25-95
Artikelnummer	145332
Optioneel toebehoren	Pers verbinders (zie Verbindingstechniek)

Eigenschappen
Compacte afmetingen
Groot leiding- en kabeldoorsnedebereik
Bestand tegen chemische invloeden
Bestand tegen aardalkali
Bestand tegen UV-stralen
Vrij van oplosmiddelen Eigenschappen
Halogeenvrij
Dwarswaterdicht
Zeer hoge elektrische isolatiewaarden
Grote mechanische sterkte

Toepassing
Binnen
Buiten
Aarde
Water
Installatiekanalen
Kabelgoten

Technische gegevens

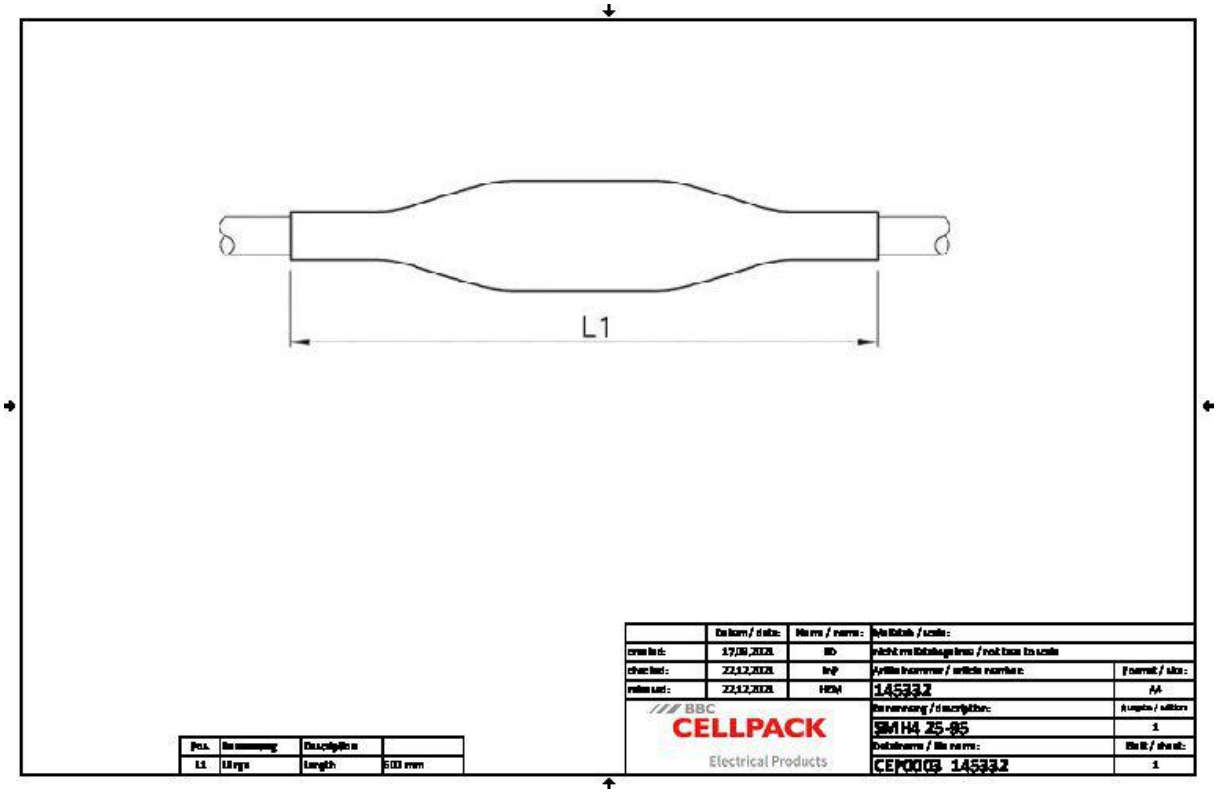

Artikelbeschrijving	SMH4 25-95
Artikelnummer	145332
Spanningsniveaus	U0/U (Um) 0,6/1 (1,2) kV
Testrapporten	EN 50393
Lengte L1	600 mm
Nominal cross section Polymeric cable unarmoured per conductor 4x min	25 mm²
Nominal cross section Polymeric cable unarmoured per conductor 4x max	95 mm²

Logistieke gegevens

Artikelbeschrijving	SMH4 25-95
Artikelnummer	145332
Levering	Buitenmof
	Binnenmoffen
	Reinigingsdoek
	Schuurlinnen
	Montagehandleiding
Duurzaamheid aanvullende teksten	Onbeperkt houdbaar
Land van oorsprong	Duitsland
Douanetariefnummer	39173900
EAN/GTIN	4010311000282

Verpakkingsgegevens

Alternatieve maateenheid	Zak1	Pallet EW
Basishoeveelheid	1	200
Basis maateenheid	Stuk	Stuk
Lengte (mm)	637	1200
Breedte (mm)	153	800
Hoogte (mm)	87	1130
Netto gewicht (kg)	0.426	85.2
Bruto gewicht (kg)	0.426	103.4