BBC CELLPACK
Electrical Products

Mufa termokurczliwa przelotowa

ze złączkami śrubowymi do kabli bez pancerza o izolacji wytłaczanej

Uniwersalne zastosowanie do łączenia kabli o izolacji wytłaczanej w izolacji z PVC, PE i XLPE (np. N(A)YY, NYM, TT). Ze złączkami śrubowymi z wkrętem bez łba, nadaje się do przewodów aluminiowych i miedzianych.

Opis produktu

Oznaczenie artykułu	SMH5 6-35 V
Numer przedmiotu	145363

Właściwości
Kompaktowe wymiary
Duży zakres przekrojów przewodów i kabli
Odporny na działanie chemikaliów
Odporny na berylowce
Stabilizacja przed promieniami UV
Wolny od substancji wpływających na pokrywanie lakierem
Nie zawiera halogenów
Wodoszczelny poprzecznie
Wysoka wartość izolacji elektrycznej
Wysoka wytrzymałość mechaniczna

Zastosowanie
Wnętrze
Napowietrzny
Zastosowanie w ziemi
Woda
Kanały kablowe
Kanały kablowe

Dane techniczne

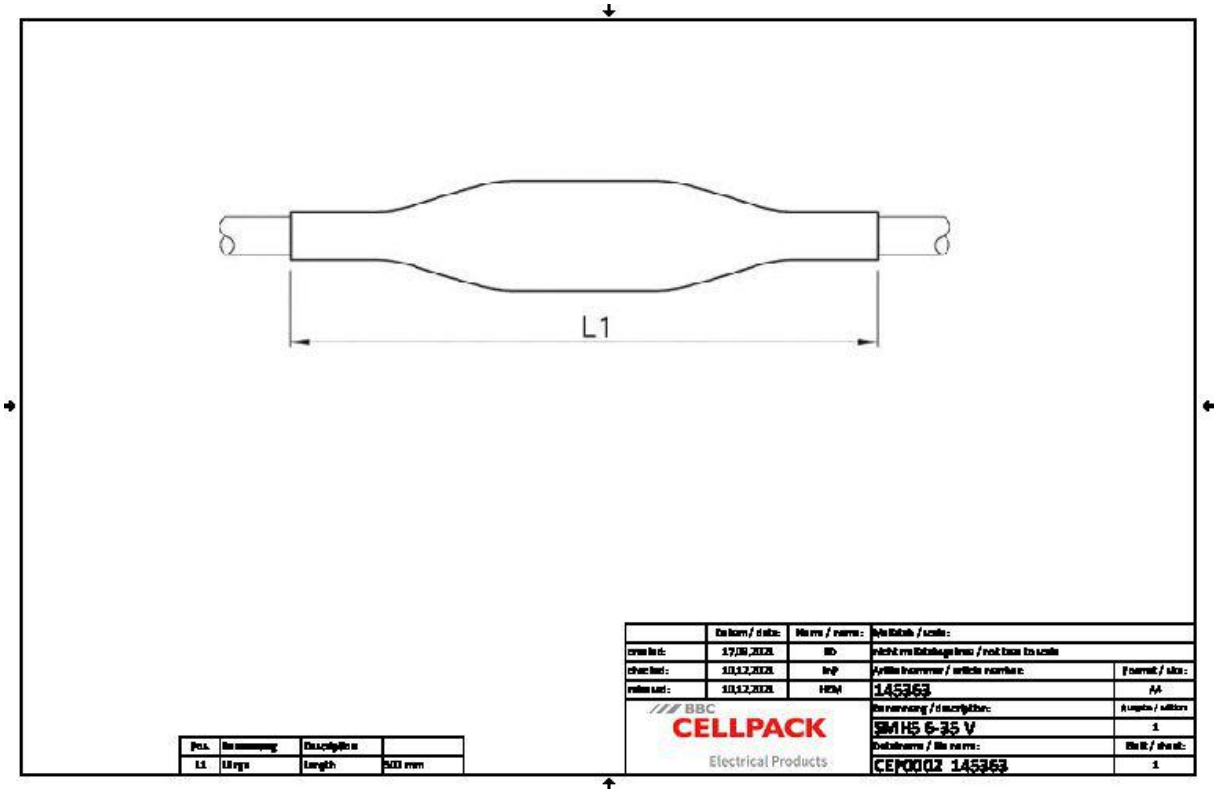

Oznaczenie artykułu	SMH5 6-35 V
Numer przedmiotu	145363
Poziomy napięć	U0/U (Um) 0,6/1 (1,2) kV
Normy i certyfikaty	EN 50393
Długość L1	500 mm
Nominal cross section Polymeric cable unarmoured per conductor 5x min	6 mm²
Nominal cross section Polymeric cable unarmoured per conductor 5x max	35 mm²

Dane logistyczne

Oznaczenie artykułu	SMH5 6-35 V
Numer przedmiotu	145363
Zakres dostawy	Osłona zewnętrzna
	Osłony wewnętrzne
	Złączka śrubowa
	Klucz imbusowy
	ściereczka do czyszczenia
	Papier ścierny
	Instrukcja montażowa
Okres przydatności - dodatkowy opis	Nieograniczony czas przechowywania
Numer taryfy celnej	39173900
EAN/GTIN	4010311020617

Dane opakowania

Alternatywna jednostka opakowania	Torebka1	Karton	Paleta EW
Ilość podstawowa	1	5	210
Podstawowa jednostka opakowania	Sztuka	Sztuka	Sztuka
Długość (mm)	500	620	1200
Szerokość (mm)	170	170	800
Wysokość (mm)	157	170	1130
Waga netto (kg)	0.395	1.975	82.95
Waga brutto (kg)	0.395	1.979	101.15