Głowica 1-żyłowa wnętrzowa

z końcówkami śrubowymi do kabli 1-żyłowych o izolacji wytłaczanej

Głowice hybrydowe CHESK-I nadają się do wszystkich 1-żyłowych kabli o izolacji wytłaczanej (PVC, PE, VPE, EPR) z różnymi powłokami przewodzącymi (pokryte grafitem, ściągane lub zdzierane) i rodzajami ekranów na izolacji (ekran z drutu miedzianego lub taśmowy). Ze śrubowymi końcówkami kablowymi do przewodu głównego i ekranu z drutu miedzianego.

Opis produktu

Oznaczenie artykułu	CHESK-I 36kV 50-150
Numer przedmiotu	309528
Uwaga	Do stosowania również do kabli Um = 7,2 kV, wtedy należy sprawdzić minimalną średnicę nad izolacją żyły.
Akcesoria uzupełniające	Zestaw uziemiający typu EGA do kabli opancerzonych (patrz Technologia łączenia)

Właściwości
Bezpieczne sterowanie polem elektrycznym do wszystkich warunków zastosowania dzięki trwale elastycznym silikonowym elementom sterującym polem
Kombinacja komponentów nasuwanych i termokurczliwych
Duży zakres przekrojów
Szybki, prosty i bezpieczny montaż
Gotowy do natychmiastowego działania

Zastosowanie
Wnętrze

Dane techniczne

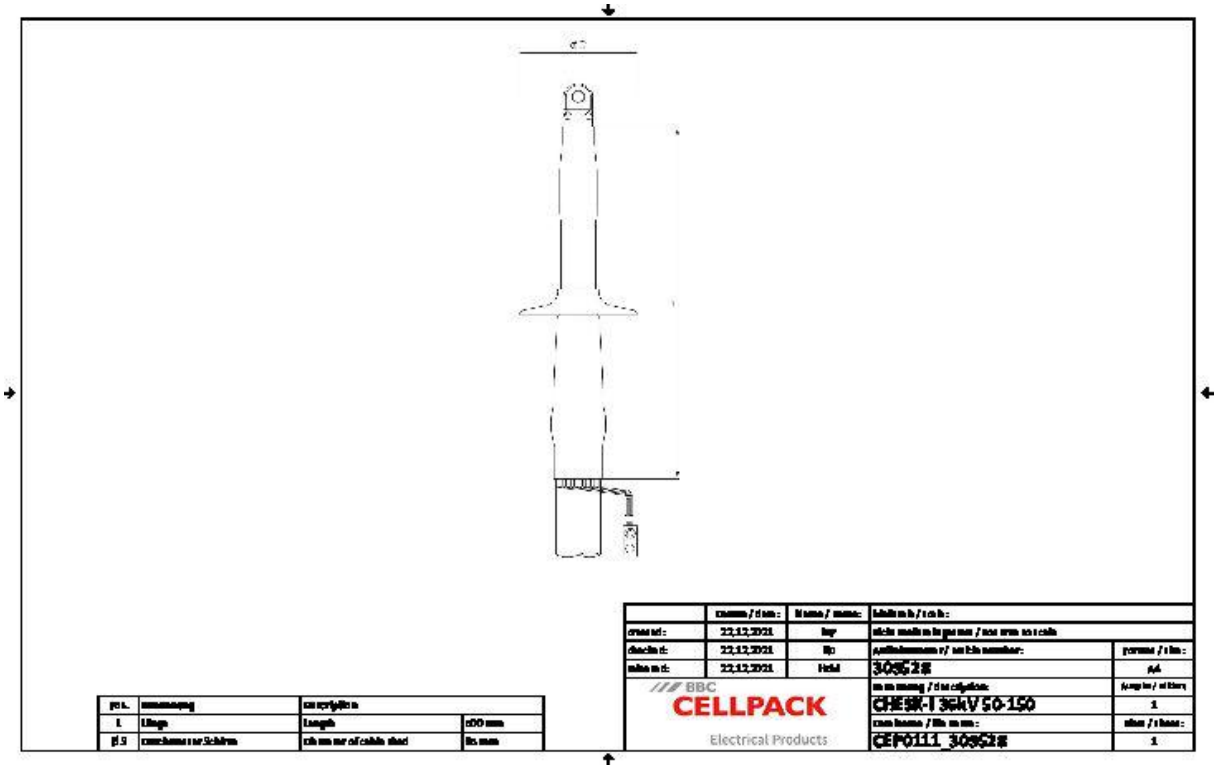

Oznaczenie artykułu	CHESK-I 36kV 50-150
Numer przedmiotu	309528
Poziomy napięć	U0/U (Um) 18/30 (36) kV - 19/33 (36) kV
Normy i certyfikaty	CENELEC HD 629.1
Długość L	500 mm
Diameter over core insulation after removal of the outer conductive layer min	23.1 mm
Number of sheds per phase	2 Sztuka
Diameter shed	85 mm
Nominal cross section 36 kV min	50 mm²
Nominal cross section 36 kV max	150 mm²

Dane logistyczne

Oznaczenie artykułu	CHESK-I 36kV 50-150
Numer przedmiotu	309528
Zakres dostawy	Odporna na prądy powierzchniowe rura termokurczliwa
	Silikonowe elementy sterujące polem
	Ekrany silikonowe
	Końcówki kablowe śrubowe
	1 Zestaw do 3 faz
	Taśma uszczelniająca
	Osprzęt montażowy
	Instrukcja montażowa
Okres przydatności - dodatkowy opis	Nieograniczony czas przechowywania
Numer taryfy celnej	85469090
EAN/GTIN	4010311160887

Dane opakowania

Alternatywna jednostka opakowania	Karton	Paleta EW
Ilość podstawowa	1	42
Podstawowa jednostka opakowania	Sztuka	Sztuka
Długość (mm)	725	1200
Szerokość (mm)	165	800
Wysokość (mm)	160	1130
Waga netto (kg)	1.94	81.48
Waga brutto (kg)	1.94	99.68